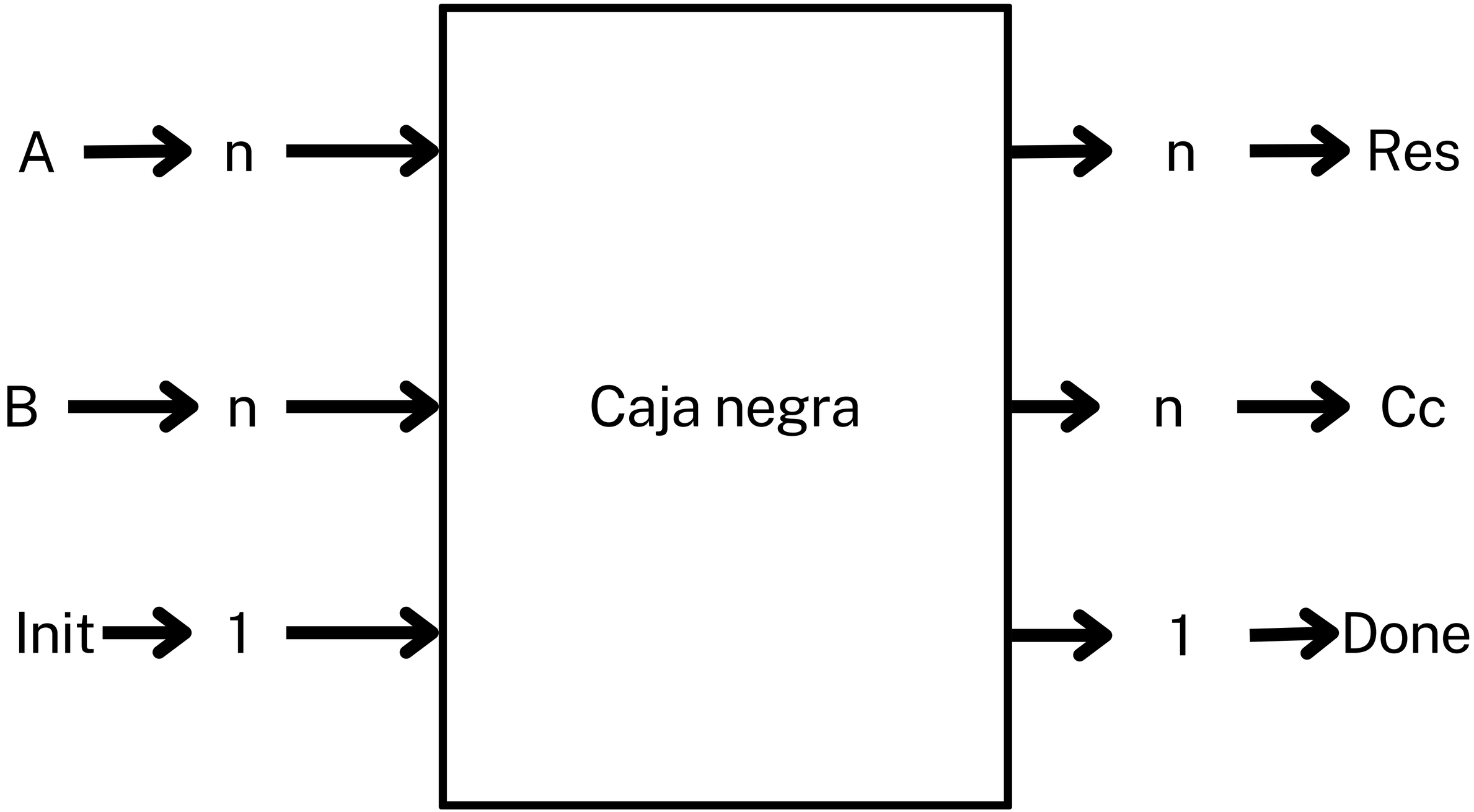
A
n
B
n
Init
1
Caja negra
n
Res
n
Cc
1
Done

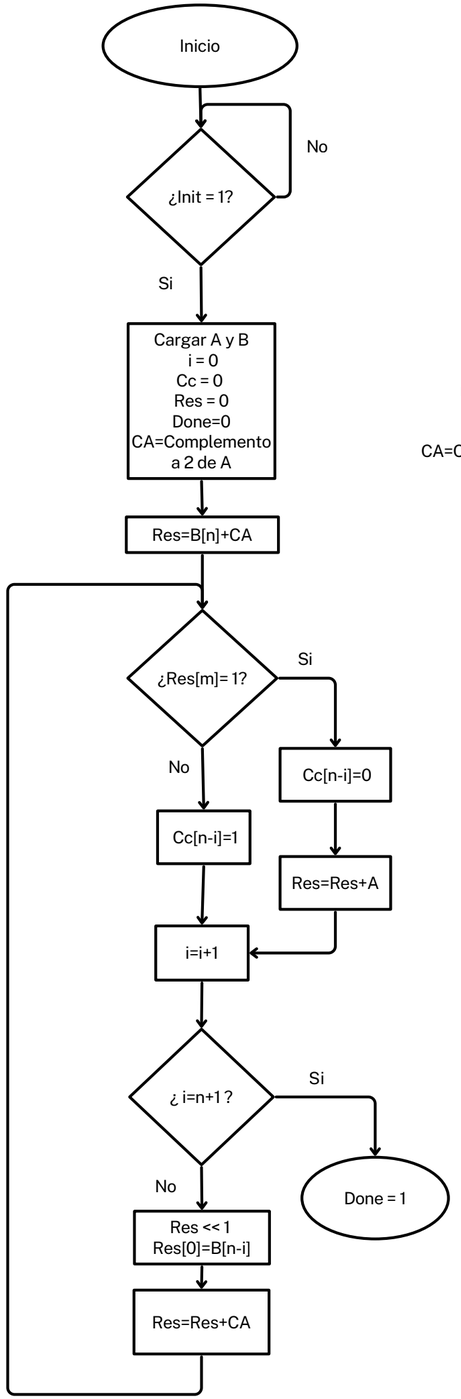

n = MSB de B
m = MSB de Res
Cc= cociente
Res = Residuo
CA=Complemento a 2 de A

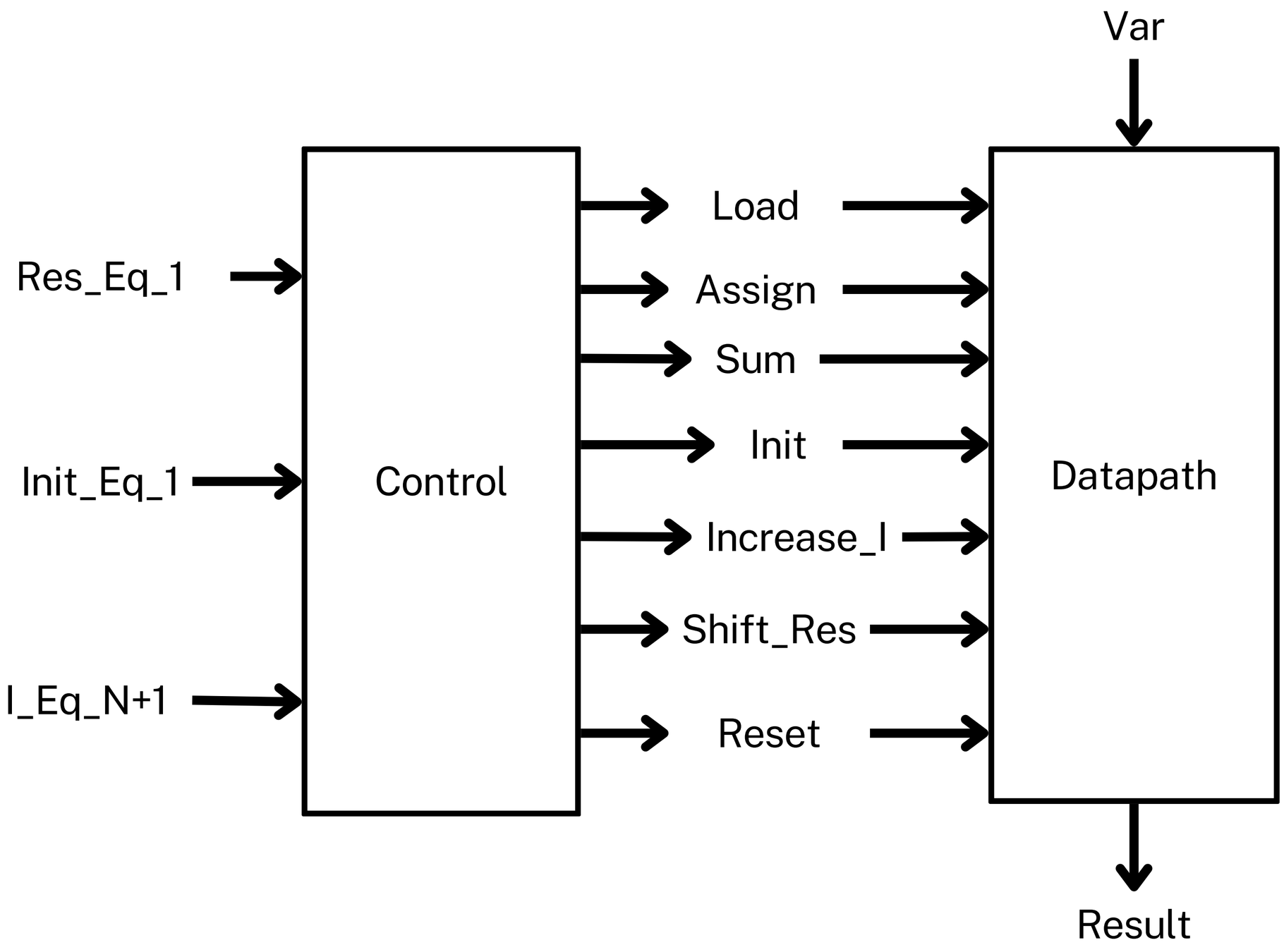
Var
Res_Eq_1
Init_Eq_1
I_Eq_N+1
Control
Load
Assign
Sum
Init
Increase_I
Shift_Res
Reset
Datapath
Result

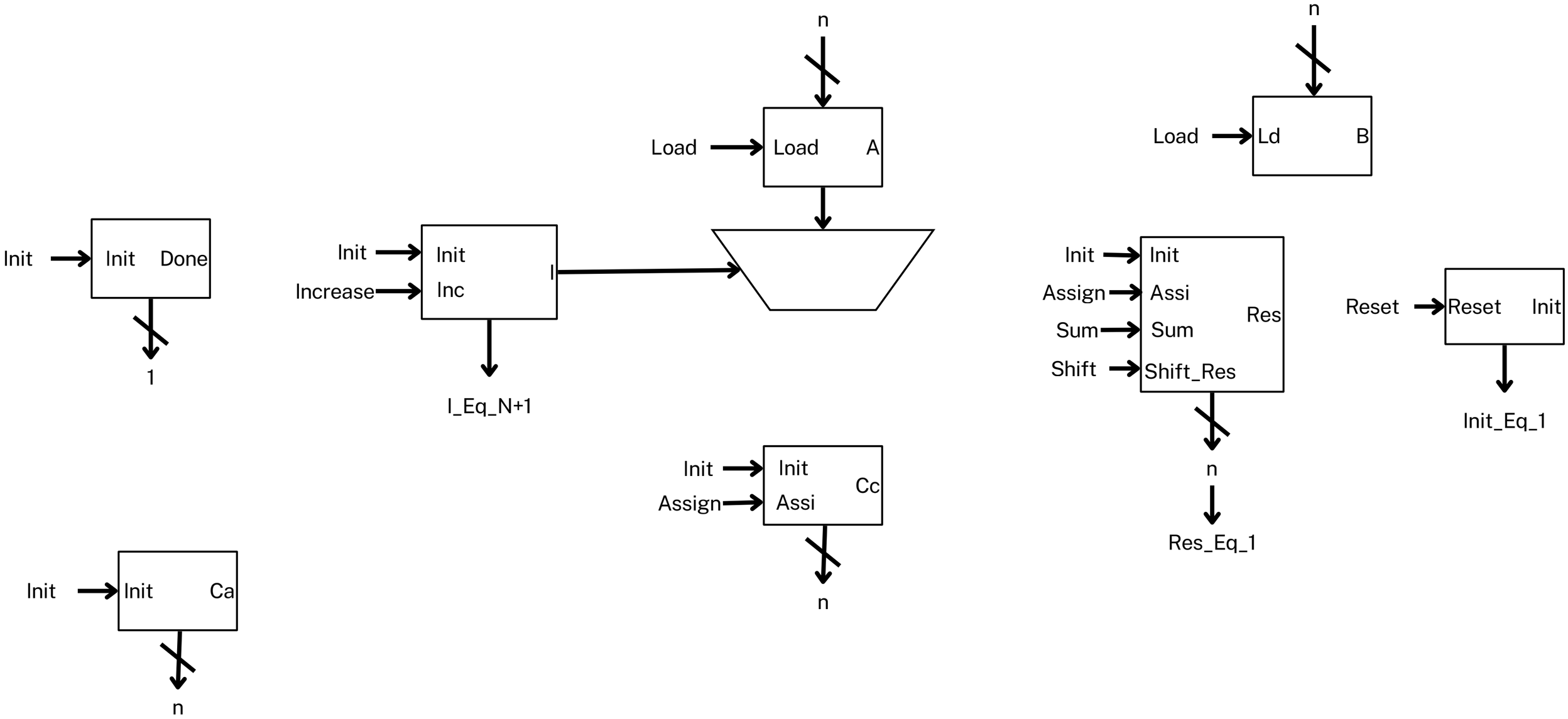
n
Load
Load
A
n
Load
Ld
B
Init
Init
Done
1
Init
Increase
Init
Inc
I
I_Eq_N+1
Init
Assign
Init
Assi
Sum
Shift
Init
Assi
Sum
Shift_Res
Res
n
Res_Eq_1
Reset
Reset
Init
Init_Eq_1
Init
Assign
Init
Assi
Cc
n
Init
Init
Ca
n

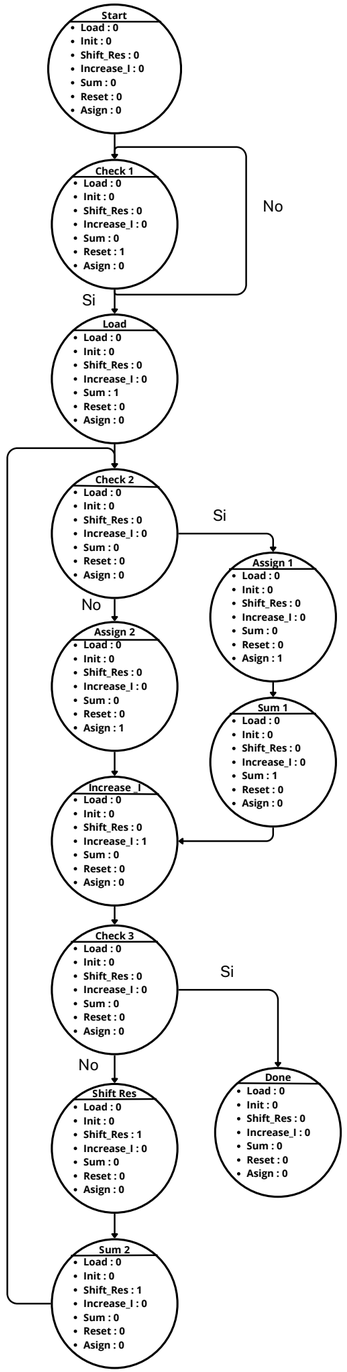
Start
Load : 0
Init : 0
Shift_Res : 0
Increase_I : 0
Sum : 0
Reset : 0
Asign : 0
Check 1
Load : 0
Init : 0
Shift_Res : 0
Increase_I : 0
Sum : 0
Reset : 1
Asign : 0
No
Si
Load
Load : 0
Init : 0
Shift_Res : 0
Increase_I : 0
Sum : 1
Reset : 0
Asign : 0
Check 2
Load : 0
Init : 0
Shift_Res : 0
Increase_I : 0
Sum : 0
Reset : 0
Asign : 0
Si
Assign 1
Load : 0
Init : 0
Shift_Res : 0
Increase_I : 0
Sum : 0
Reset : 0
Asign : 1
No
Assign 2
Load : 0
Init : 0
Shift_Res : 0
Increase_I : 0
Sum : 0
Reset : 0
Asign : 1
Sum 1
Load : 0
Init : 0
Shift_Res : 0
Increase_I : 0
Sum : 1
Reset : 0
Asign : 0
Increase_I
Load : 0
Init : 0
Shift_Res : 0
Increase_I : 1
Sum : 0
Reset : 0
Asign : 0
Check 3
Load : 0
Init : 0
Shift_Res : 0
Increase_I : 0
Sum : 0
Reset : 0
Asign : 0
Si
No
Done
Load : 0
Init : 0
Shift_Res : 0
Increase_I : 0
Sum : 0
Reset : 0
Asign : 0
Shift Res
Load : 0
Init : 0
Shift_Res : 1
Increase_I : 0
Sum : 0
Reset : 0
Asign : 0
Sum 2
Load : 0
Init : 0
Shift_Res : 1
Increase_I : 0
Sum : 0
Reset : 0
Asign : 0